RoHS

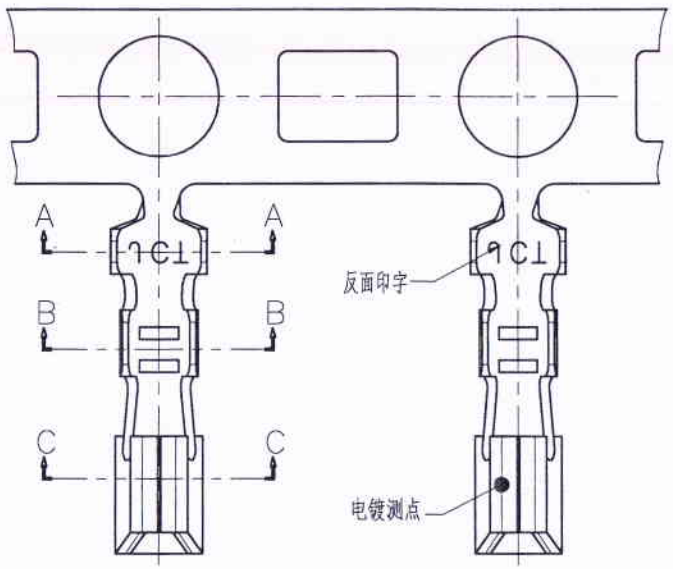

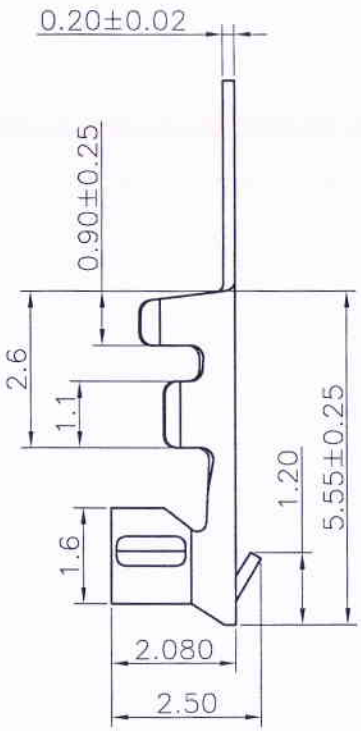

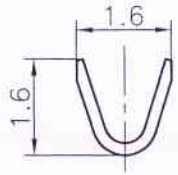

Section A-A

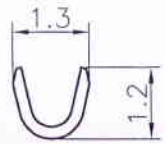

Section B-B

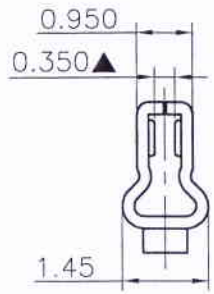

Section C-C

12001T1P-XX
└ Finish

胜蓝科技股份有限公司
2016.09.07
工程部
技术文件发行章

Part No	Wire Range	Insulation O.D.	Material	Finish	Qty/reel
12001T1P-2E	AWG #28~#30	1.00mm(max)	Phosphor Bronze	Tin-plated 60u"Min.	10,000 PCS

REV.	REVISION RECORD	DATE
A0	新版图面发行	16.09.06

GENERAL TOLERANCES	
LINEAR	ANGLES
0.0±0.25	X° REF±6°
0.00±0.15	X° ±3°
0.000±0.08	X° X°±2°

UNIT: MM
SIZE: A4

SCALE: 1:1	NAME	DATE
APPROVED		16.09.06
DESIGNER		16.09.06
DRAWN	伍文聪	16.09.06

JCTC® 胜蓝科技股份有限公司
TERMINAL&CONNECTORS 东莞市富智达电子科技有限公司

TITLE: PH2.0端子

PART. NO: 12001T1P-XX
DWG. NO: ENDE05
REV: A0
SHEET: 1/1