环保物料

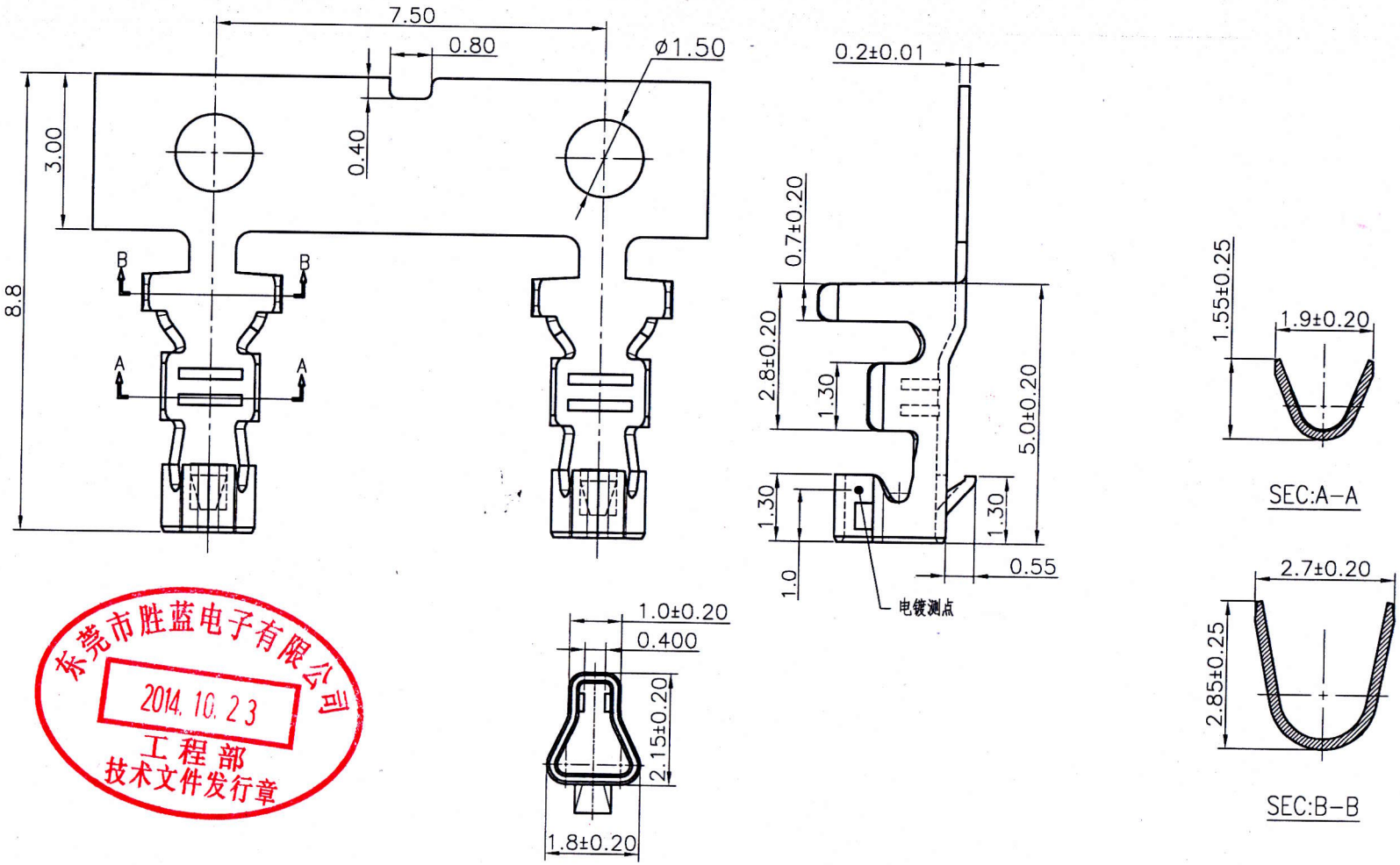

东莞市胜蓝电子有限公司
2014.10.23
工程部
技术文件发行章

Part No	Wire Range	Insulation O.D.	Material	Finish	Qty/reel
12506TOP-2E	AWG#22-#26	1.20~1.90mm	Phosphor Bronze	Tin-plated	8,000 PCS

REV.	REVISION RECORD	DATE
C0	新图面发行	14.10.23

UNIT: MM
SIZE: A4

GENERAL TOLERANCES	
LINEAR	ANGLES
0.0±0.25	X° REF±6°
0.00±0.15	X° ±3°
0.000±0.08	X° X'±2°

SCALE: 1:1	NAME	DATE
APPROVED	王海(王2014-10-23)	
DESIGNER	黄健华2014.10.23	
DRAWN	伍文聪	14.10.23

JCTC® TERMINAL&CONNECTORS
□苏州伟聚 □东莞胜景 ■东莞胜蓝

TITLE: 2.5 mm Pitch 端子

PART. NO: 12506TOP-XX
DWG. NO: ENDE05
REV: C0
SHEET: 1/1