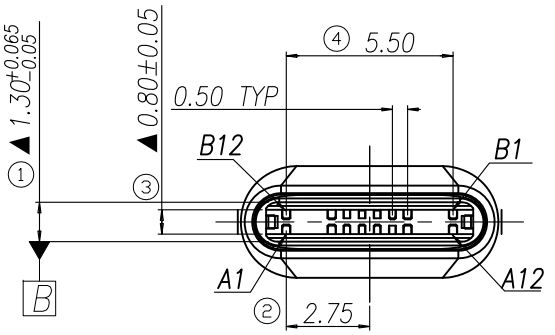

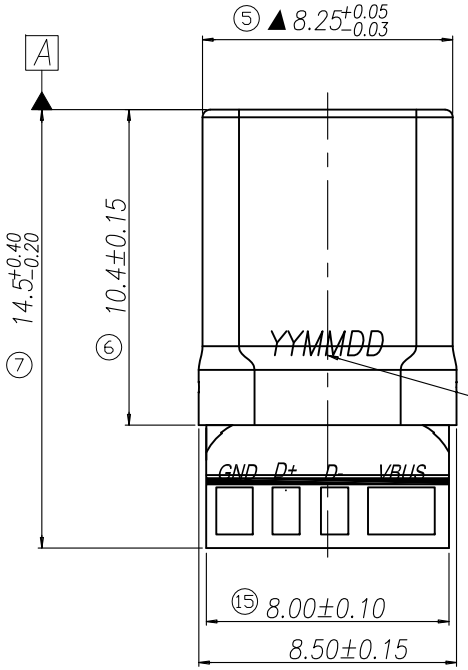

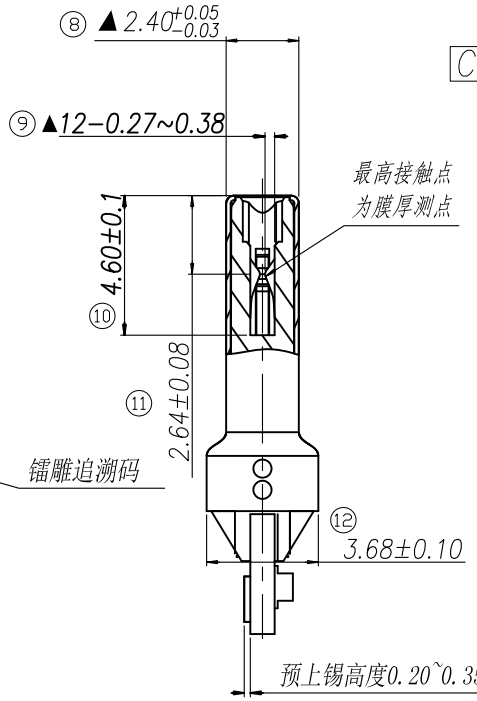

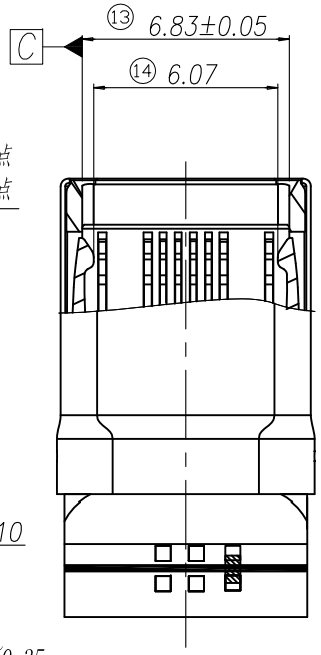

PCB WIRING DIAGRAM		
PIN		PAD
A1,B1,A12,B12		GND
A4,B4,A9,B9		VBUS
A5	Rp 56KΩ	
A6		D+
A7		D−

备注：

一.电气特性：

1.接触电阻：VBUS/GND接触电阻30mΩ Max,D+/D−接触电阻 40mΩ Max，所有PIN测试后变化值10mΩMax

2.绝缘电阻：500VDC/500MΩ

3.耐电压：500VAC/0.5mA

4.额定电流：VBUS&GND PIN 2A;其它PIN 0.25A

二. 机械特性：

1.初始：插入力5-20N ,拔出力8-20N （配合vivo 母座）；

2.插拔寿命后：插入力5-20N /拔出力6-20N（配合vivo 母座）

3.寿命测试：正反各5000次，共计10000次；

三.所有组成材料符合RoHS要求

70500C12-FPK0J-U24-06-B2
└托盘

镭雕追溯码说明：

YY:代表年，用年的最后两位表示，如2019年用19表示

MM:代表月,比如1月，用01表示

DD:代表日，比如10号，用10表示

如2019年1月9号，用190109表示

序号	品 名	数量	规 格	描 述
1	前 壳	1	T=0.15 SUS316L	表面镀镍20μ"MIN
2	GND PIN	2	T=0.20 C7035	接触点镀金30u"MIN
3	VBUS PIN	2	T=0.20 C7035	接触点镀金30u"MIN
4	A6、A7PIN	2	T=0.20 C7035	接触点镀金30u"MIN
5	A5、B5PIN	2	T=0.20 C7035	接触点镀金30u"MIN
6	Buckle	1	T=0.40 SUS301	表面镀镍80μ"MIN
7	Housing	1	PA9T GP2300T	白色，UL94-V0
8	防水胶	1	环氧树脂	黑 色
9	PCB	1	FR-4	UL94-V0
10	电 阻	1	0402 56KΩ 2%	

REV.	REVISION RECORD	DATE
A0	新版本发行	2019.09.19

GENERAL TOLERANCES	
LINEAR	ANGLES
0.0±0.30	X° REF±6°
0.00±0.20	X° ±3°
0.000±0.10	X° X'±2°

UNIT: MM
SIZE: A4

SCALE: 1:1	NAME	DATE
APPROVED	ZT.Guo	2019.09.19
DESIGNER	Fangchao	2019.09.19
DRAWN	Michael	2019.09.19

JCTC® TERMINAL & CONNECTORS
胜蓝科技股份有限公司
东莞市富智达电子科技有限公司

TITLE: 12PIN USB C TYPE PLUG Rp56K

PART. NO: 70500C12-FPK0J-U24-06-B2
DWG. NO: ENDE05
REV: A0
SHEET: 1/1