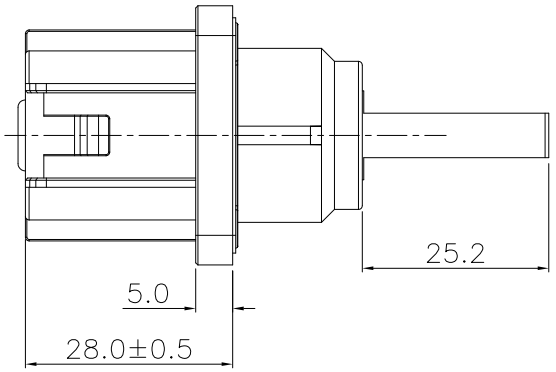

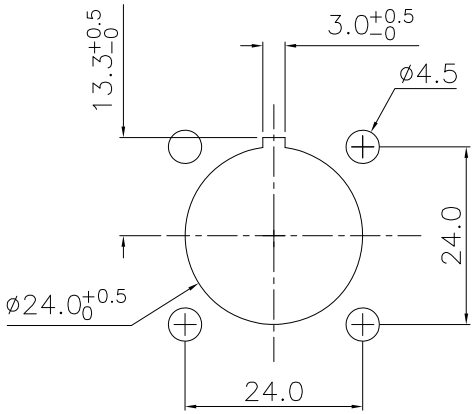

安装孔位尺寸

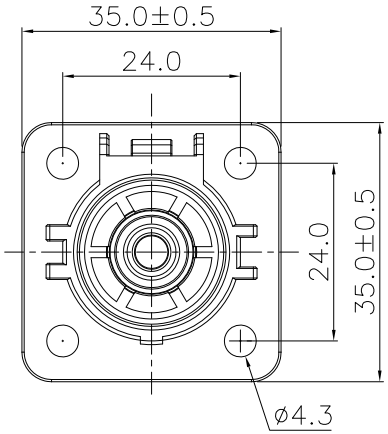

正极插座键位
胶壳颜色：橙色

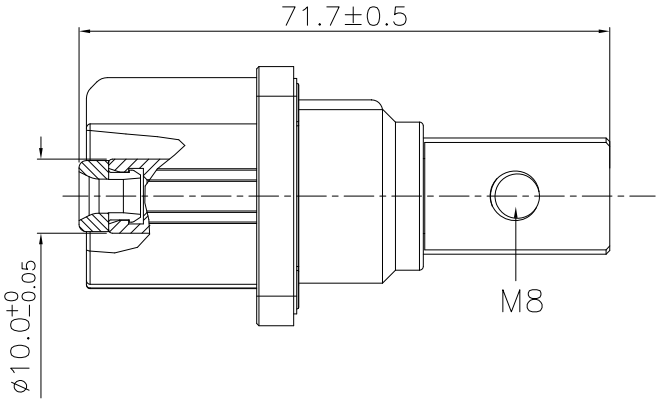

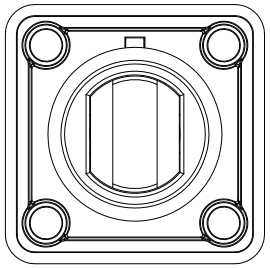

型　号	料　号	键　位
正极插座	HV1R-0AR-7022	橙色
负极插座	HV1R-0BK-7025	黑色

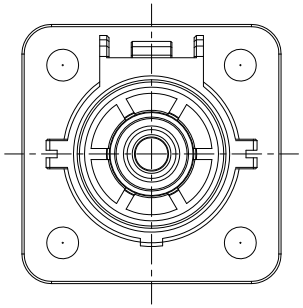

负极插座键位
胶壳颜色：黑色

技术要求：

1. 材质/电镀
   胶壳：热塑性塑料，UL94 V-0
   五金：铜合金，镀银
   垫片：硅橡胶，UL94 V-0

2. 产品特性
   接触件规格：10mm
   额定电流：250A，温升小于30K
   额定电压：600V AC/DC
   接触阻抗：0.2毫欧Max
   耐电压:2500V，绝缘阻抗500MΩ，5Min
   耐久性：大于500次
   工作温度：-40° C ~ +125° C
   防护等级：IP67/防触摸保护

REV.	REVISION RECORD	DATE
A0	新图面发行	20200415

GENERAL TOLERANCES

LINEAR	ANGLES
0.0±0.25	X° REF±6°
0.00±0.15	X° ±3°
0.000±0.08	X° X'±2°

UNIT: MM
SIZE: A4

SCALE: 1:1	NAME	DATE
APPROVED	Cain	
DESIGNER		
DRAWN	Jack	

JCTC® 胜蓝科技股份有限公司
TERMINAL&CONNECTORS 东莞市富智达电子科技有限公司

TITLE: 单芯储能连接器插座250A_铜排

PART.NO: HV1R-XXX-70XX
DWG.NO: ENDE05
REV: A0
SHEET: 1/1